AICER

POWER TOOLS



MANUAL DE INSTRUCCIONES

LINTERNA DE TRABAJO ONLY ONE

AC1898

Gracias por comprar esta Linterna de trabajo Only One AICER.
Para garantizar que el producto funcione correctamente, lea las instrucciones antes de su uso.

1

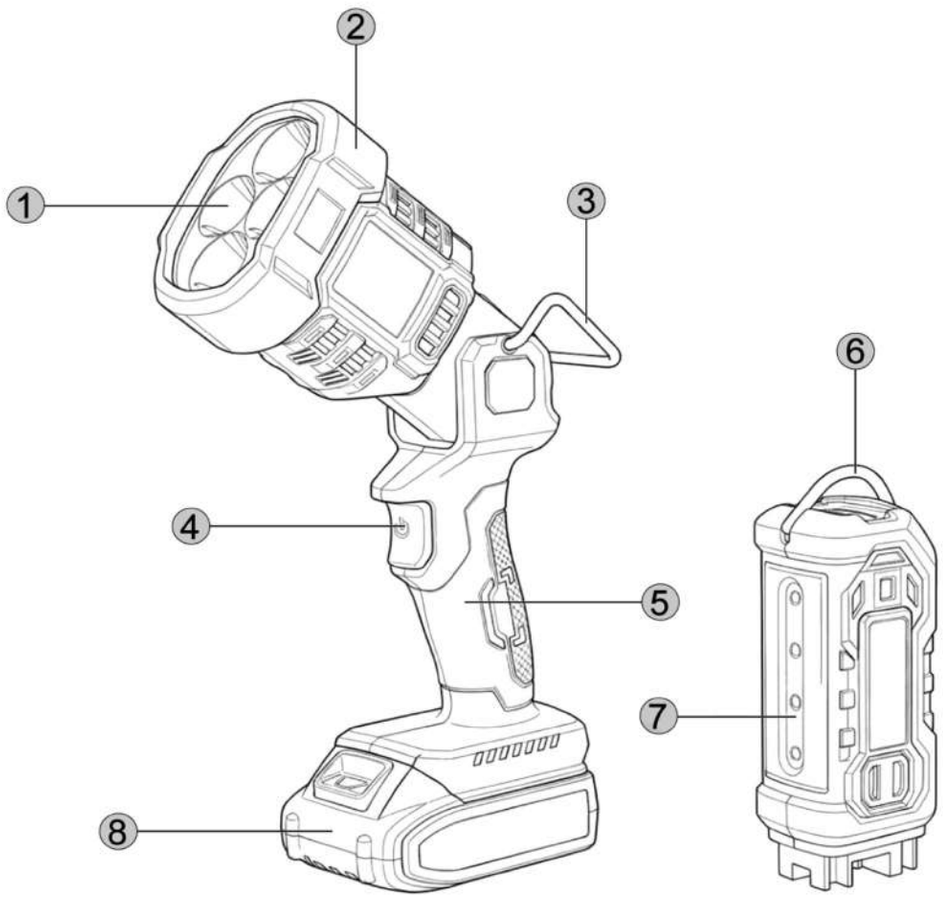

2

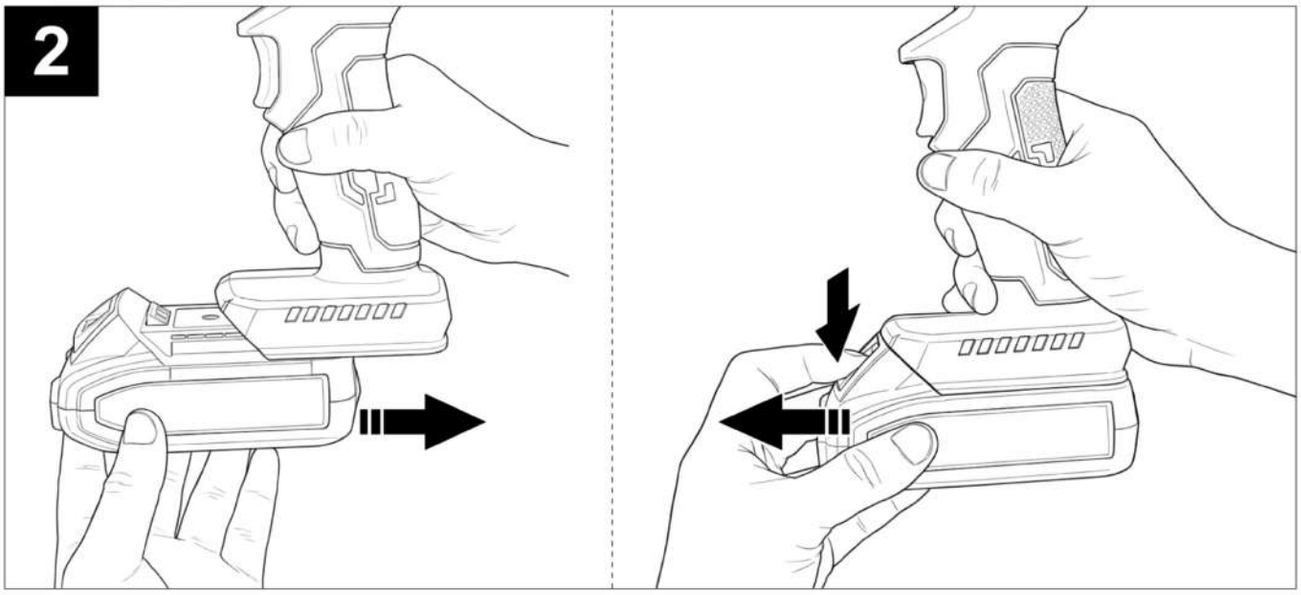

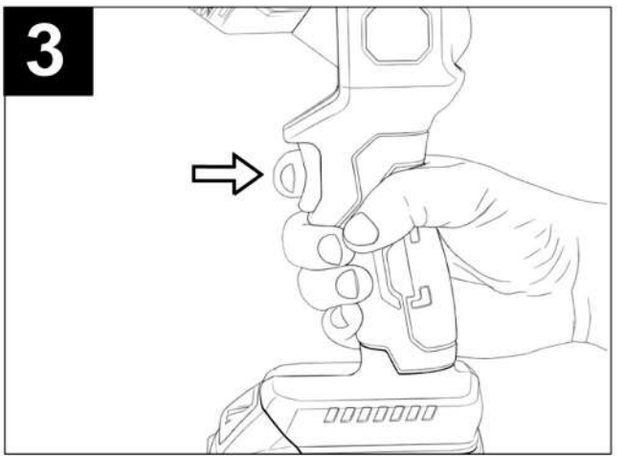
3

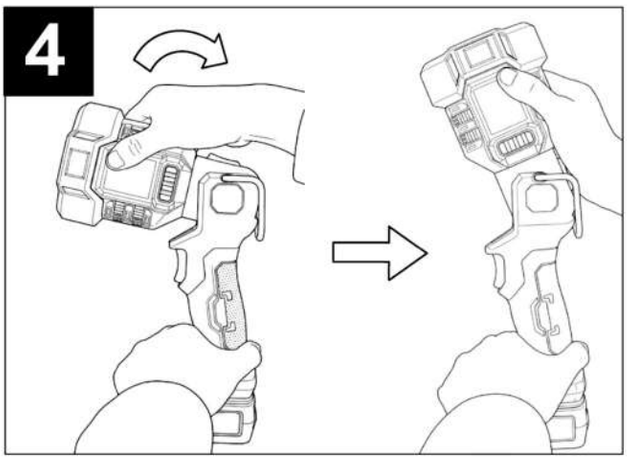
4

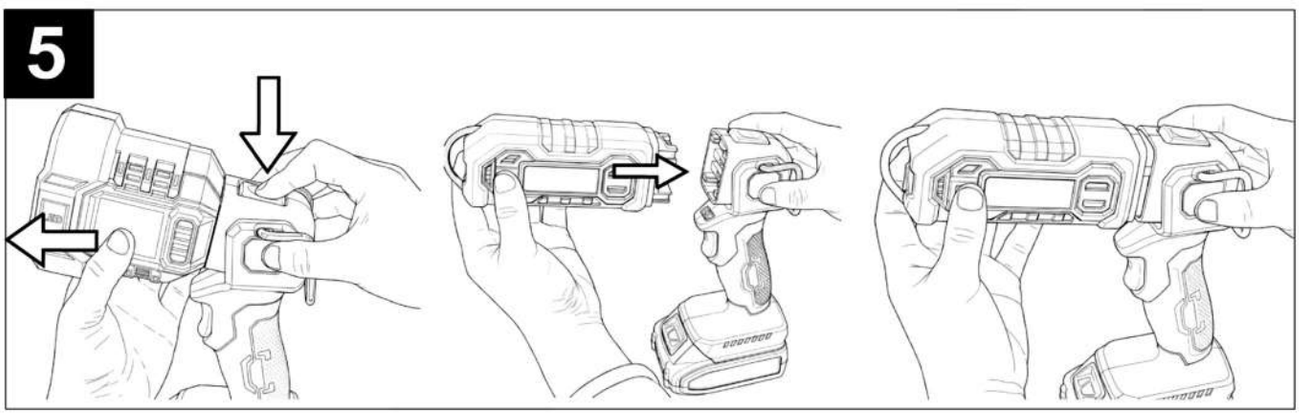
5

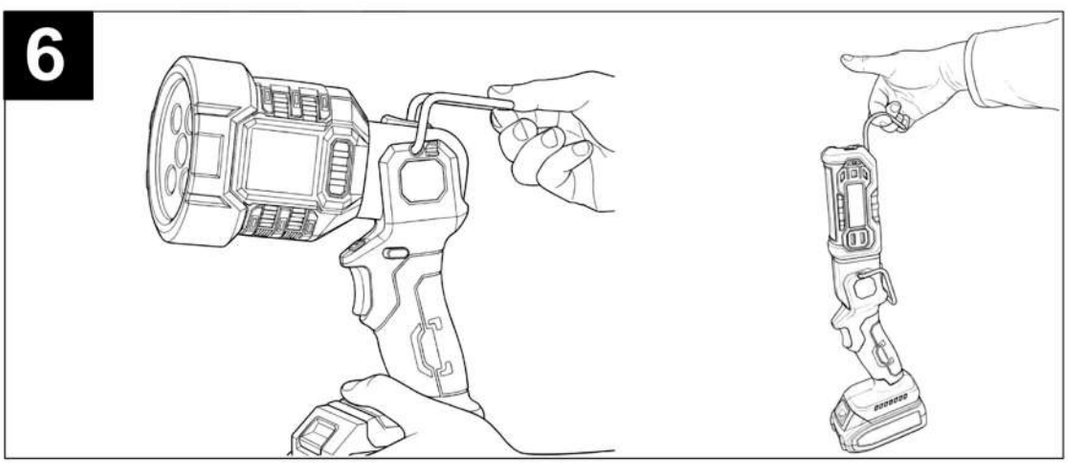
6

7

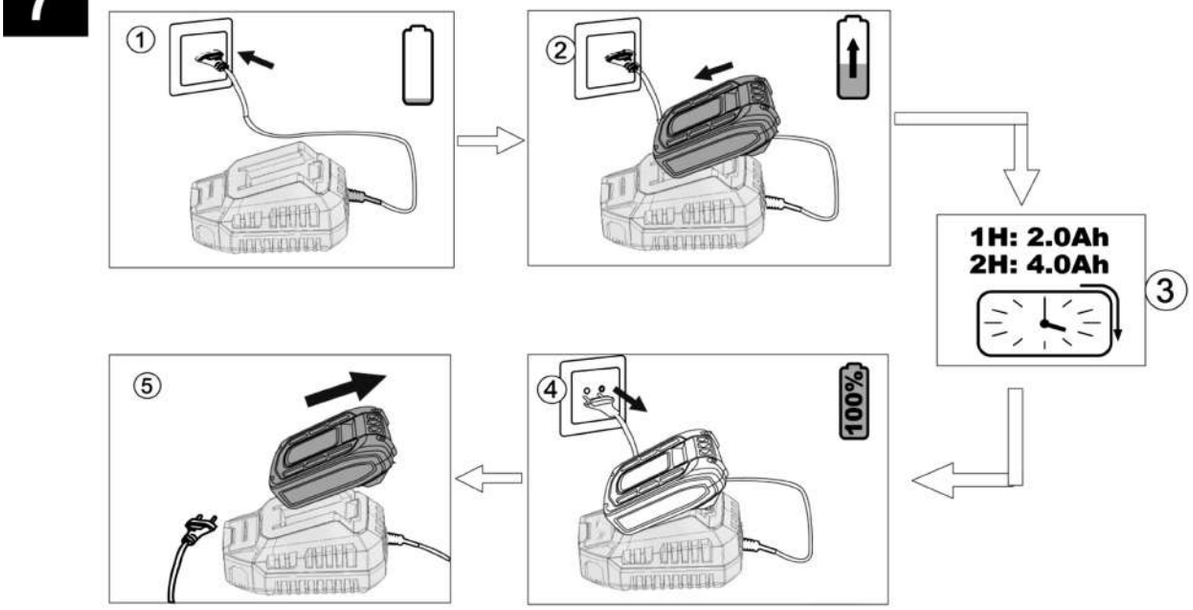

8

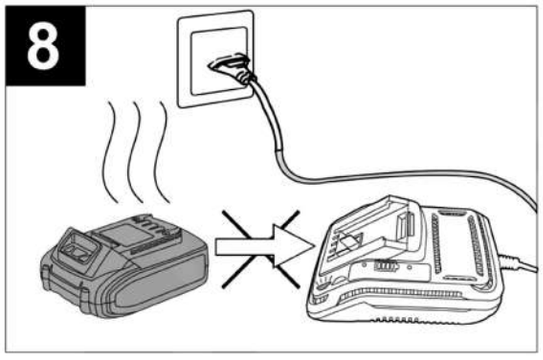

9

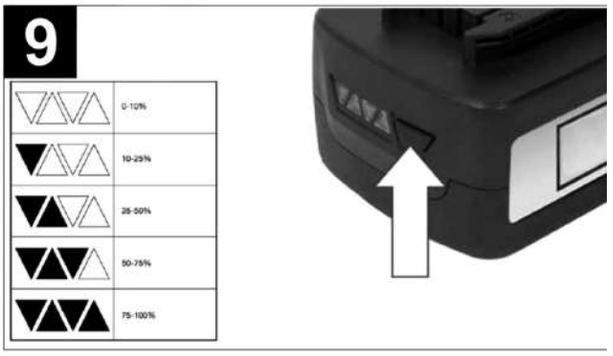

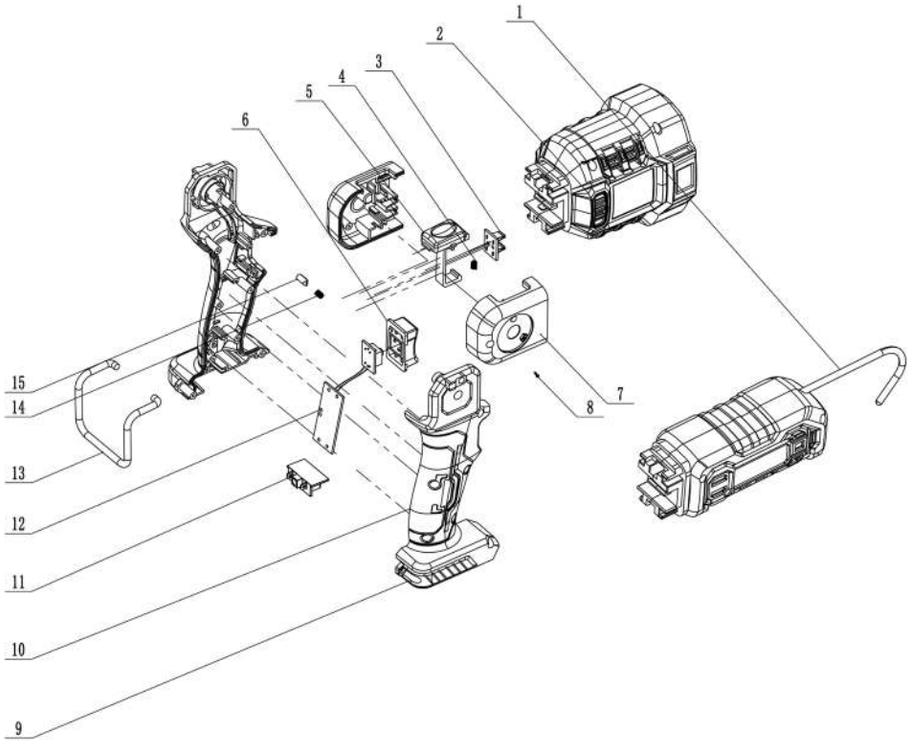

Pieza nº	Nombre pieza	Cantidad
1	Cabezal de foco	1
2	Cabezal del foco	1
3	Soporte para insertos	1
4	Botón	1
5	Perilla de bloqueo	1
6	Gatillo del interruptor	1
7	Carcasa giratoria	1
8	Tornillo	10
9	Compartimento de la batería	4
10	Carcasa del asa	1
11	Conector de la batería	1
12	Placa de circuito impreso con interruptor	2
13	Gancho para colgar	1
14	Muelle	2
15	Engranaje giratorio	1

USO PREVISTO

El foco LED inalámbrico / lámpara de trabajo está diseñado para proporcionar iluminación móvil a larga distancia o como lámpara de escritorio en interiores o exteriores secos. Sus tres niveles de potencia ofrecen al operador opciones flexibles para diferentes distancias y espacios de trabajo.
Cualquier otro uso o modificación del aparato se considera inadecuado y conlleva un riesgo significativo de accidentes. El fabricante no se hace responsable de los daños atribuibles a un uso indebido.
Esta lámpara no es un juguete para niños, no permita que los niños la utilicen.

ESPECIFICACIONES TÉCNICAS

Tensión nominal: 20 V CC
Cabezal del foco

Potencia	I: 22W / II: 15,5W / III: 7,5W
Flujo luminoso	I: 2000 / II: 1500 / III: 800 lúmenes
Distancia máxima del haz	500 m

Cabezal de lámpara de escritorio

Potencia	I: 22W / II: 15,5W / III:7,5 W
Flujo luminoso	I: 2000 / II: 1500 / III: 800 lúmenes

Ángulo de ajuste 0-120^0

Temperatura de funcionamiento -10^0 C ~ +40^0 C
Grado de protección IP20
Clase de protección III
Batería recomendada Todas las baterías de la serie ONLY ONE de AICER
Tiempo de funcionamiento (4 Ah) I: 7 h / II: 13 h / III: 16 h
Peso (sin batería) 835 g

ELEMENTO DEL PRODUCTO (véase la fig. 1)

1	Foco de luz	5	Asa
2	Unidad de lámpara de trabajo	6	Lámpara de trabajo
3	Gancho para colgar	7	Perla de la lámpara de trabajo
4	Interruptor	8	Batería

SEGURIDAD

- Lea y respete todas las advertencias e instrucciones de seguridad incluidas con la batería o la lámpara de trabajo con la que se suministra la batería.
- Manipule la lámpara de trabajo inalámbrica con cuidado. La lámpara de trabajo inalámbrica genera un calor intenso, lo que aumenta el riesgo de incendio y explosión.
- No trabaje con la lámpara de trabajo inalámbrica en zonas peligrosas.
- Después del apagado automático de la lámpara de trabajo inalámbrica, no siga pulsando el botón de encendido/apagado. La batería podría dañarse.
- No dirija el haz de luz hacia personas o animales y no mire directamente al haz de luz (ni siquiera desde lejos).
- Utilice únicamente accesorios originales.
- No cubra el cabezal de la lámpara mientras la lámpara de trabajo inalámbrica esté en funcionamiento. El cabezal de la lámpara se calienta durante el funcionamiento y puede provocar quemaduras cuando se acumula el calor.
- No utilice la lámpara de trabajo inalámbrica en el tráfico rodado. La lámpara de trabajo inalámbrica no está homologada para la iluminación en el tráfico rodado.
- Antes de realizar cualquier trabajo en la lámpara de trabajo inalámbrica (por ejemplo, montaje, mantenimiento,

etc.), así como durante el transporte y el almacenamiento, retire la batería de la lámpara de trabajo inalámbrica.
• No permita que los niños utilicen la lámpara de trabajo inalámbrica. Está destinada a un uso profesional. Los niños pueden cegarse a sí mismos o a otras personas de forma involuntaria.
• Esta lámpara de trabajo inalámbrica no está destinada a ser utilizada por niños ni por personas con limitaciones físicas, sensoriales o mentales, o con falta de experiencia o conocimientos.
• Utilice únicamente el asa de transporte para transportar y alinear la lámpara de trabajo inalámbrica. El disipador de calor puede calentarse durante el funcionamiento.
• No abra la batería. Peligro de cortocircuito. Proteja la batería del calor, por ejemplo, de la luz solar intensa continua, el fuego, el agua y la humedad. Peligro de explosión.
• Cuando no se utilice la batería, manténgala alejada de otros objetos metálicos como clips, monedas, llaves, clavos, tornillos u otros objetos metálicos pequeños que puedan establecer una conexión entre un terminal y otro. El cortocircuito de los terminales de la batería puede provocar quemaduras o un incendio.
• En condiciones de uso indebido, puede salir líquido de la batería; evite el contacto. Si se produce un contacto accidental, enjuague con agua. Si el líquido entra en contacto con los ojos, acuda además al médico. El líquido expulsado de la batería puede causar irritaciones o quemaduras.
• En caso de daños y uso inadecuado de la batería, pueden emitirse vapores. Ventile la zona y acuda al médico si presenta molestias. Los vapores pueden irritar el sistema respiratorio.
• Recargue únicamente con el cargador especificado por el fabricante. Un cargador adecuado para un tipo de batería puede suponer un riesgo de incendio si se utiliza con otra batería.
• Utilice la batería solo junto con el producto. Esta medida por sí sola protege la batería contra sobrecargas peligrosas.
• La batería puede dañarse con objetos puntiagudos, como clavos o destornilladores, o por la aplicación de fuerza externa. Puede producirse un cortocircuito interno y la batería puede quemarse, humear, explotar o sobrecalentarse.
• Evite la acumulación de polvo en el lugar de trabajo. El polvo puede inflamarse fácilmente.

RECOMENDACIONES PARA UN MANEJO ÓPTIMO DE LA BATERÍA
●Asegúrese de que el interruptor esté en la posición de apagado antes de insertar la batería. Insertar la batería en máquinas que tienen el interruptor encendido puede provocar accidentes.
●Utilice únicamente baterías AICER diseñadas específicamente para la máquina. El uso de cualquier otra batería puede suponer un riesgo de lesiones e incendio.
●No abra la batería. Peligro de cortocircuito. Proteja la batería del calor, por ejemplo, de la luz solar intensa continua, el fuego, el agua y la humedad. Peligro de explosión.
●En caso de daños y uso inadecuado de la batería, pueden emitirse vapores. Ventile la zona y busque ayuda médica en caso de molestias. Los vapores pueden irritar el sistema respiratorio.
●Utilice la batería únicamente con su producto. Esta medida protege la batería contra sobrecargas peligrosas.
●La batería puede resultar dañada por objetos punzantes, como clavos o destornilladores, o por la aplicación de fuerza externa. Puede producirse un cortocircuito interno y la batería puede quemarse, echar humo, explotar o sobrecalentarse.
●No provoque un cortocircuito en la batería. Existe peligro de explosión.
●Proteja la batería contra la humedad y el agua.
●Guarde la batería únicamente a una temperatura comprendida entre –20 °C y 50 °C. Por ejemplo, no deje la batería en el coche en verano.
●Limpie ocasionalmente las ranuras de ventilación de la batería con un cepillo suave, limpio y seco. Advertencias de seguridad para cargadores de baterías
●No permita nunca que niños, personas con limitaciones físicas, sensoriales o mentales, personas sin experiencia o conocimientos, o personas que no estén familiarizadas con estas instrucciones utilicen el cargador de baterías. La normativa local puede restringir la edad del operador.
●Supervise a los niños en todo momento. De este modo se asegurará de que los niños no jueguen con el cargador de baterías.

•Mantenga el cargador de baterías alejado de la lluvia o la humedad. La penetración de agua en el cargador de baterías aumenta el riesgo de descarga eléctrica.
•Mantenga el cargador limpio. La contaminación puede provocar el peligro de una descarga eléctrica.
•Compruebe el cargador de baterías antes de cada uso. Si detecta algún daño, no utilice el cargador de baterías. No abra nunca el cargador de baterías usted mismo. Todas las reparaciones deben ser realizadas por el centro de servicio técnico. Los cargadores de baterías y los cables USB dañados aumentan el riesgo de descarga eléctrica.
•No utilice el cargador de batería sobre superficies inflamables (por ejemplo, papel, textiles, etc.) ni en entornos inflamables. El calentamiento del cargador de batería durante el proceso de carga puede suponer un riesgo de incendio.
•Los daños en la máquina pueden provocar la emisión de vapores. Ventile la zona y acuda al médico en caso de malestar. Los vapores pueden irritar el sistema respiratorio.

MONTAJE Y FUNCIONAMIENTO

MONTAJE Y DESMONTAJE DE LA BATERÍA (VÉASE LA FIG. 2)
Alinee la batería con la ranura deslizante situada en la parte inferior del cuerpo de la máquina.
Inserte la batería en la ranura de la máquina. A continuación, empújela completamente. Cuando oiga un clic, significa que ha terminado.
Para retirar la batería, solo tiene que presionar el botón de la batería y tirar de ella.

Encendido y apagado / Cambio de la potencia de iluminación (véase la fig. 3)
Para encender la lámpara de trabajo inalámbrica, pulse el interruptor de encendido/apagado. Al encender la lámpara, el estado de funcionamiento predeterminado es la potencia máxima. La lámpara puede iluminar la distancia más larga.
Pulse de nuevo el gatillo del interruptor y la potencia de trabajo cambiará al nivel medio.
Pulse el gatillo del interruptor una vez más y la potencia de funcionamiento cambiará al nivel más bajo, y la distancia de iluminación será la más corta.
Pulse el gatillo del interruptor de nuevo y la luz se apagará.
¡ADVERTENCIA! No mire directamente al haz de luz LED, ya que podría dañar sus ojos.

AJUSTE DEL CABEZAL (VÉASE LA FIG. 4)
El cabezal se puede girar de vertical a horizontal en 6 posiciones.
Según las condiciones de trabajo, el operador puede ajustar el cabezal como desee.

CAMBIO DE LA UNIDAD DEL CABEZAL DE LA LUZ (VÉASE LA FIG. 5)
Esta luz viene con dos unidades de cabezal de luz. Para cambiar el cabezal de luz, simplemente haga lo siguiente:
1. Presione el botón de liberación situado en la parte superior del mango y tire del cabezal hacia fuera.
2. Alinee el cabezal de la luz con la ranura del cuerpo de la herramienta y enchúfelo. Cuando oiga un clic, el cabezal de la luz quedará bien fijado en su sitio.

GANCHO PARA COLGAR (FIG. 6)
Tire del gancho para colgar y gírelo hasta el ángulo deseado. Levante la luz por el gancho o cuélguela en el lugar de trabajo.

CARGA DE LA BATERÍA (FIG. 7)
Enchufe el cargador de batería a una toma de 230 V CA; el indicador de alimentación se iluminará en verde.
Deslice la batería en la ranura del cargador; cuando oiga un clic, la batería estará fijada. El indicador de encendido se apagará y, al mismo tiempo, el indicador de carga se iluminará en rojo. El proceso de carga comenzará.
Después de unos 50 minutos a 1 hora, el indicador de carga se apagará y, al mismo tiempo, el indicador de encendido volverá a encenderse en verde. Esto indica que el proceso de carga ha finalizado completamente.
Desenchufe el cargador y retire la batería del cargador.

CONSEJOS DE CARGA (FIG. 8)
Después de su uso, es posible que la batería esté un poco caliente. En ese caso, no se puede cargar la batería. Es necesario dejarla reposar para que se enfríe.

INDICADOR DE VOLUMEN DE LA BATERÍA (FIG. 9)
La batería tiene una función que indica el estado de su volumen.
Para ver esta función, solo tiene que pulsar el botón de la carcasa.
Si todos los LED están apagados, significa que el volumen es inferior al 10 %.
Si se enciende 1 LED, significa que el volumen se mantiene entre el 10 % y el 25 %.
Si se encienden 2 LED, significa que el volumen se mantiene entre el 25 % y el 50 %.
3 LED encendidos significa que el volumen permanece entre el 50 % y el 75 %.
4 LED encendidos significa que el volumen permanece entre el 75 % y el 100 %.

MANTENIMIENTO
La fuente de luz no se puede sustituir. Si la fuente de luz está defectuosa, hay que sustituir toda la lámpara de trabajo inalámbrica.
Cuando la batería ya no funcione, consulte a un agente autorizado del servicio posventa para la lámpara.
La lámpara de trabajo inalámbrica no requiere mantenimiento y no contiene componentes que deban sustituirse o mantenerse.
Para evitar daños, limpie la lente de plástico de la lámpara de trabajo inalámbrica únicamente con un paño seco y suave. No utilice productos de limpieza ni disolventes.

ATENCIÓN
Este aparato no está diseñado para ser utilizado por personas (incluidos niños) con capacidades físicas o sensoriales reducidas, incapacidad mental, o falta de experiencia y conocimiento, a menos que sean supervisados o instruidos acerca del uso del aparato por una persona responsable de su seguridad, los niños deben ser supervisados para asegurarse de que no juegan con el aparato.



"ELIMINACIÓN DE RESIDUOS DE EQUIPOS ELÉCTRICOS Y ELECTRÓNICOS POR PARTE DE USUARIOS PARTICULARES EN LA UNIÓN EUROPEA"
Este símbolo en el producto o en su envase indica que no debe eliminarse junto con los desperdicios generales de casa. Es responsabilidad del usuario eliminar los residuos de este tipo, depositándolos en un "punto limpio" para el reciclado de residuos eléctricos y electrónicos. La recogida y el reciclado selectivos de los residuos de aparatos eléctricos en el momento de su eliminación contribuirán a conservar los recursos naturales y a garantizar el reciclado de estos residuos de forma que se proteja el medio ambiente y la salud. Para obtener más información sobre los puntos de recogida de residuos eléctricos y electrónicos para reciclado, póngase en contacto con su ayuntamiento, con el servicio de eliminación de residuos domésticos o con el establecimiento en el que adquirió el producto.

Importado por: Maquiten, S.A.
Polígono Industrial de Güimar Sector 3 Manzana XV Nave 8
38509 Güimar
Santa Cruz de Tenerife
Tel: 922539251
Email: web@mibricolaje.com
Made in China
Fabricado por: SHPI CO., LTD

